概述

S713XB系列芯片是一款高性能恒压恒流原边反馈控制器，适用于各种低功耗AC/DC充电器和适配器应用场合。该控制器采用原边反馈控制机制，无需光耦和TL431即可以实现高精度的电压输出。

在恒流控制模式中，可以通过改变与CS管脚连接的电阻R_{CS}阻值来调节输出电流大小。在恒压控制模式下，[redacted]频异响。S713XB内置输出线损补偿，并可以通过修改反馈调整补偿比例，以达到适应各种不同输出导线、馈电阻等线损要求，可以有效的补偿输出电流在输出线上引起的线损变换，可以有效的补偿输出电流在输出线损压降。在恒流模式和重负载下，S713XB工作于PFM，而在轻载和中度负载下同时减小Ipeak和工作频率，以优化转换效率，避免音频异响。

S713XB具有多重的保护功能，包括输出开路、短路保护，VCC过[redacted]

S713XB采用SOP-7封装。

SOP-7 封装

特点

- ≤75mW 待机功耗，满足六级能效要求

定购信息

定购型号	封装	温度范围	包装形式	打印
S7132B	SOP7	-40℃ to 105℃	卷盘 4000 颗/盘	S7132B XXXXXXX XXXXXXX
S7133B	SOP7	-40℃ to 105℃	卷盘 4000 颗/盘	S7[illegible]3B
S7134B	SOP7	-40℃ to 105℃	卷盘 4000 [illegible]	[illegible]B [illegible]XXXXX XXXXXXX

管脚封装

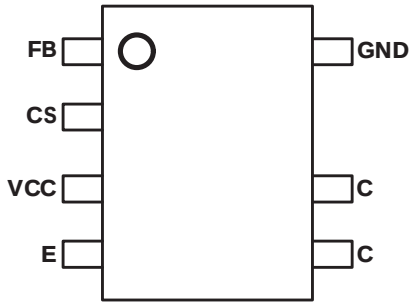

FB GND

CS

C

C